FREIRAUMMÖBEL

Fundamentplan

Modell Bochum L

02.02.2024
Seite 1/1

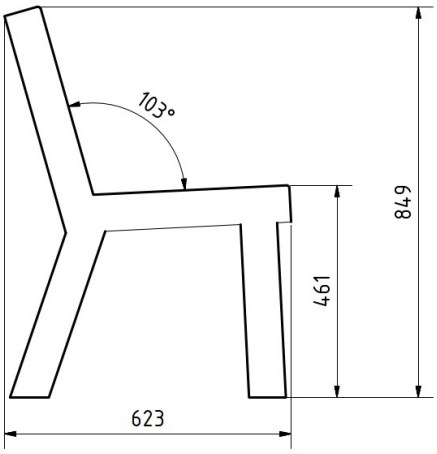

Technische Daten

Gesamtlänge	183 cm
Sitzlänge	180 cm
Ortsbefestigung	4 Spreizanker
Achsmaß A	175 cm
Achsmaß B	52 cm
Fundamentgröße	L 65 cm x B 15 cm x T 60 cm

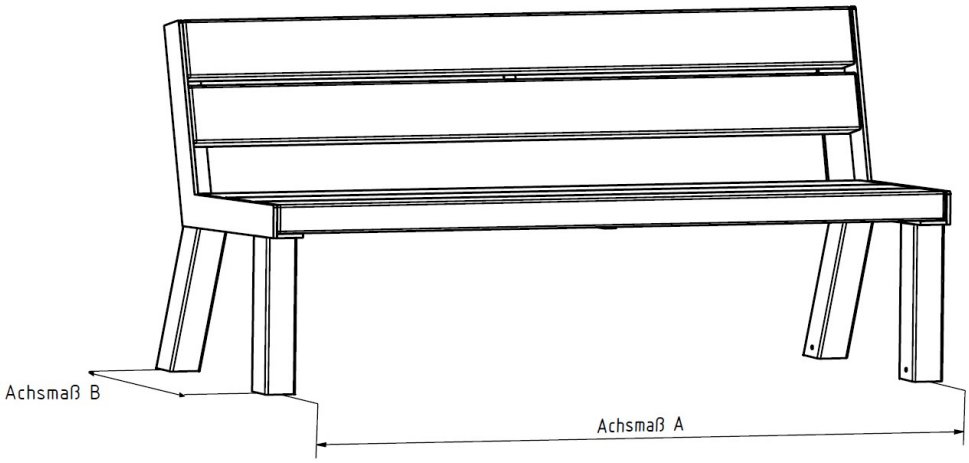

Nordbahn gGmbH
Werkstatt für Menschen mit Behinderung

Glienicker Chaussee 6
16567 Schönfließ

+49 (0)33056 838–0 / –210
info@nordbahn-online.de
nordbahn-online.de