Modell Bochum L

Massiv und klar ist das Erscheinungsbild der Bank Bochum.

Die Produkte dieses Typs werden aber nicht nur an Orten eingesetzt, an denen alles es etwas stabiler ausfallen sollte.

Das Gestell besteht aus einer verschweißten Konstruktion aus Winkel- und Quadratrohrstahl. Die Stahlteile werden feuerverzinkt und zusätzlich pulverbeschichtet. Die Belattung erfolgt aus massiven Bankbohlen mit einem Querschnitt von 7 x 14cm.

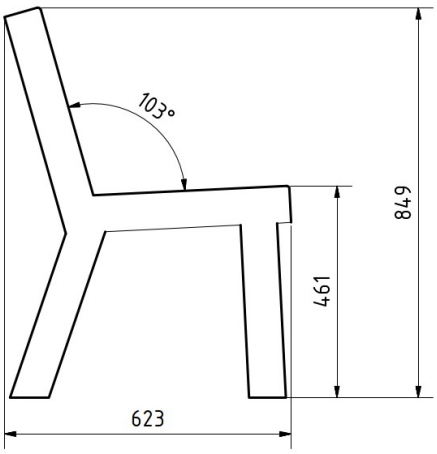

Technische Daten

Gesamtlänge	183 cm
Sitzlänge	180 cm
Gesamthöhe	85 cm
Sitzhöhe	45 cm
Gesamttiefe	62 cm
Ortsbefestigung	4 Spreizanker
Lieferung	montiert
mobil aufstellbar	ja
Gewicht	ca 59 kg

Nordbahn gGmbH
Werkstatt für Menschen mit Behinderung

Glienicker Chaussee 6
16567 Schönfließ

+49 (0)33056 838–0 / –210
info@nordbahn-online.de
nordbahn-online.de

Modell Bochum L

Artikelnr.	Modell	Ausführung
72197	Bochum L FSC	Bank mit Rückenlehne Gestell feuerverzinkt und pulverbeschichtet DB703 FSC-Hartholz geölt Sitzlänge 180cm

Gerne passen wir dieses Produkt auch ihren Vorstellungen an

Weitere Produkte

PARKBÄNKE
Modell Bochum H

Nordbahn gGmbH
Werkstatt für Menschen mit Behinderung

Glienicker Chaussee 6
16567 Schönfließ

+49 (0)33056 838–0 / –210
info@nordbahn-online.de
nordbahn-online.de