FREIRAUMMÖBEL

Fundamentplan

Modell Göttingen L

26.02.2024
Seite 1/1

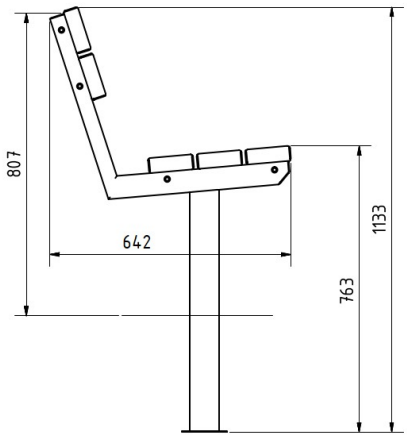

Technische Daten

Sitzlänge	180 cm
Ortsbefestigung	zum Einbetonieren
Achsmaß	126,5 cm
Fundamentgröße	L 40 cm x B 40 cm x T 70 cm
Einbautiefe	30 cm

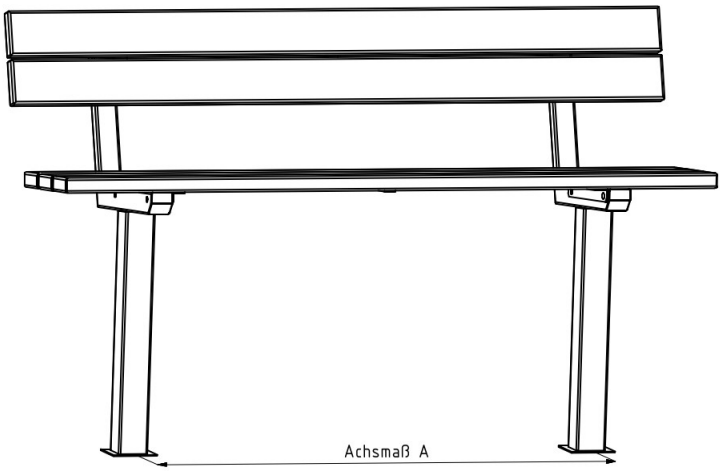

Nordbahn gGmbH
Werkstatt für Menschen mit Behinderung

Glienicker Chaussee 6
16567 Schönfließ

+49 (0)33056 838–0 / –210
info@nordbahn-online.de
nordbahn-online.de