Modell Göttingen

26.02.2024

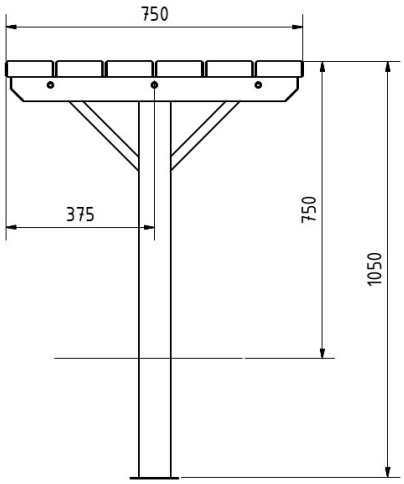

Technische Daten

Tischlänge	180 cm
Tischtiefe	75 cn
Ortsbefestigung	zum Einbetonieren
Achsmaß A	126,5 cm
Einbautiefe	30 cm
Fundamentgröße	L 40 cm x B 40 cm x T 70 cm

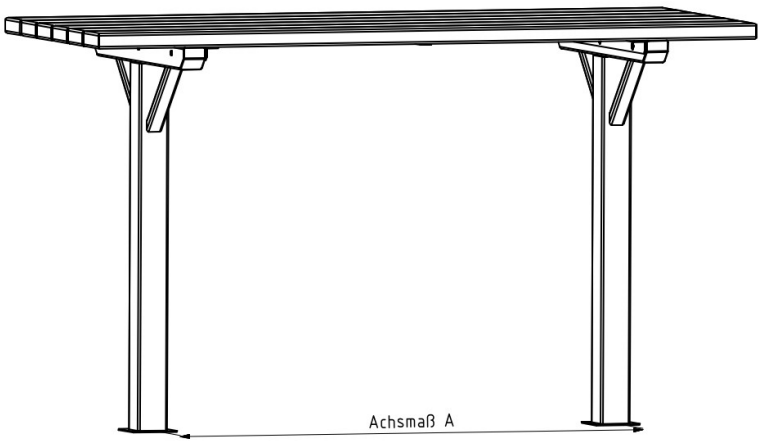

Nordbahn gGmbH
Werkstatt für Menschen mit Behinderung

Glienicker Chaussee 6
16567 Schönfließ

+49 (0)33056 838–0 / –210
info@nordbahn-online.de
nordbahn-online.de