Modell Göttingen

Die Produkte der Serie Göttingen sind schlicht, robust und sehr gut untereinander kombinierbar.

Die Belattung wird auf Stahlwinkel zu Auflagen montiert, die zu Wartungszwecken praktischerweise als Rost demontiert werden können.

Das Gestell besteht aus einer verschweißten Konstruktion aus Rechteckrohrstahl. Die Stahlteile werden feuerverzinkt und zusätzlich pulverbeschichtet.

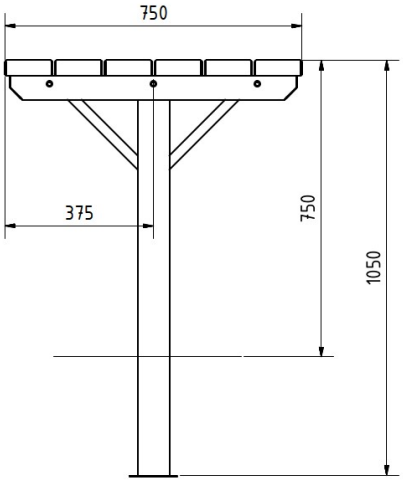

Technische Daten

Tischlänge	180 cm
Tischtiefe	75 cn
Tischhöhe	75 cm
Ortsbefestigung	zum Einbetonieren
Lieferung	teilmontiert
mobil aufstellbar	nein
Gewicht	ca. 65 KG

Nordbahn gGmbH
Werkstatt für Menschen mit Behinderung

Glienicker Chaussee 6
16567 Schönfließ

+49 (0)33056 838–0 / –210
info@nordbahn-online.de
nordbahn-online.de

Modell Göttingen

Artikelnr.	Modell	Ausführung
Ausführungen mit europ. Lärche geölt		
72300	Göttingen H LÄ	Bank ohne Rückenlehne Gestell feuerverzinkt und pulverbeschichtet DB703 europ. Lärche geölt Sitzlänge 180cm
72307	Göttingen L LÄ	Bank mit Rückenlehne Gestell feuerverzinkt und pulverbeschichtet DB703 europ. Lärche geölt Sitzlänge 180cm
72314	Göttingen T LÄ	Tisch Gestell feuerverzinkt und pulverbeschichtet DB703 europ. Lärche geölt Tischlänge 180cm
Ausführungen mit Eschenholz lasiert		
72302	Göttingen H ES	Bank ohne Rückenlehne Gestell feuerverzinkt und pulverbeschichtet DB703 Eschenholz lasiert Sitzlänge 180cm

Nordbahn gGmbH
Werkstatt für Menschen mit Behinderung

Glienicker Chaussee 6
16567 Schönfließ

+49 (0)33056 838–0 / –210
info@nordbahn-online.de
nordbahn-online.de

Modell Göttingen

72309	Göttingen L ES	Bank mit Rückenlehne Gestell feuerverzinkt und pulverbeschichtet DB703 Eschenholz lasiert Sitzlänge 180cm
72316	Göttingen T ES	Tisch Gestell feuerverzinkt und pulverbeschichtet DB703 Eschenholz lasiert Tischlänge 180cm

Ausführungen mit FSC-Hartholz geölt

72304	Göttingen H FSC	Bank ohne Rückenlehne Gestell feuerverzinkt und pulverbeschichtet DB703 FSC-Hartholz geölt Sitzlänge 180cm
72311	Göttingen L FSC	Bank mit Rückenlehne Gestell feuerverzinkt und pulverbeschichtet DB703 FSC-Hartholz geölt Sitzlänge 180cm
72318	Göttingen T FSC	Tisch Gestell feuerverzinkt und pulverbeschichtet DB703 FSC-Hartholz geölt Tischlänge 180cm

Nordbahn gGmbH
Werkstatt für Menschen mit Behinderung

Glienicker Chaussee 6
16567 Schönfließ

+49 (0)33056 838–0 / –210
info@nordbahn-online.de
nordbahn-online.de

Modell Göttingen

Ausführungen mit Bambus dunkelbraun lasiert

72306	Göttingen H BAM	Bank ohne Rückenlehne Gestell feuerverzinkt und pulverbeschichtet DB703 FSC-Bambus dunkelbraun lasiert Sitzlänge 200cm
72313	Göttingen L BAM	Bank mit Rückenlehne Gestell feuerverzinkt und pulverbeschichtet DB703 FSC-Bambus dunkelbraun lasiert Sitzlänge 200cm
72320	Göttingen T BAM	Tisch Gestell feuerverzinkt und pulverbeschichtet DB703 FSC-Bambus dunkelbraun lasiert Tischlänge 200cm

Gerne passen wir dieses Produkt auch ihren Vorstellungen an

Nordbahn gGmbH
Werkstatt für Menschen mit Behinderung

Glienicker Chaussee 6
16567 Schönfließ

+49 (0)33056 838–0 / –210
info@nordbahn-online.de
nordbahn-online.de

Modell Göttingen

Weitere Produkte

PARKBÄNKE
Modell Göttingen H

PARKBÄNKE
Modell Göttingen L

Nordbahn gGmbH
Werkstatt für Menschen mit Behinderung

Glienicker Chaussee 6
16567 Schönfließ

+49 (0)33056 838–0 / –210
info@nordbahn-online.de
nordbahn-online.de