FREIRAUMMÖBEL

Fundamentplan

Modell Kassel L

13.06.2024
Seite 1/1

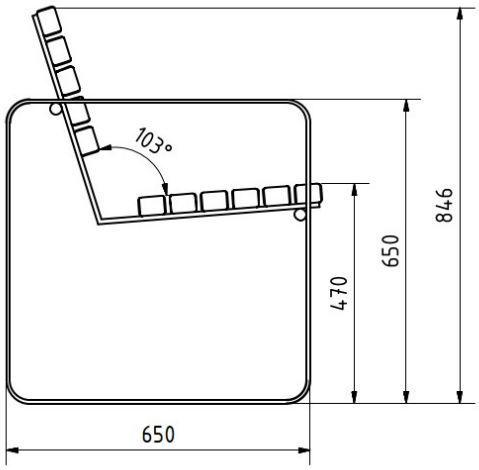

Technische Daten

Gesamtlänge	197 cm
Sitzlänge	180 cm
Ortsbefestigung	4 Edelstahlanker
Achsmaß A	187 cm
Achsmaß B	45 cm
Fundamentgröße	L 60 cm x B 15 cm x T 60 cm

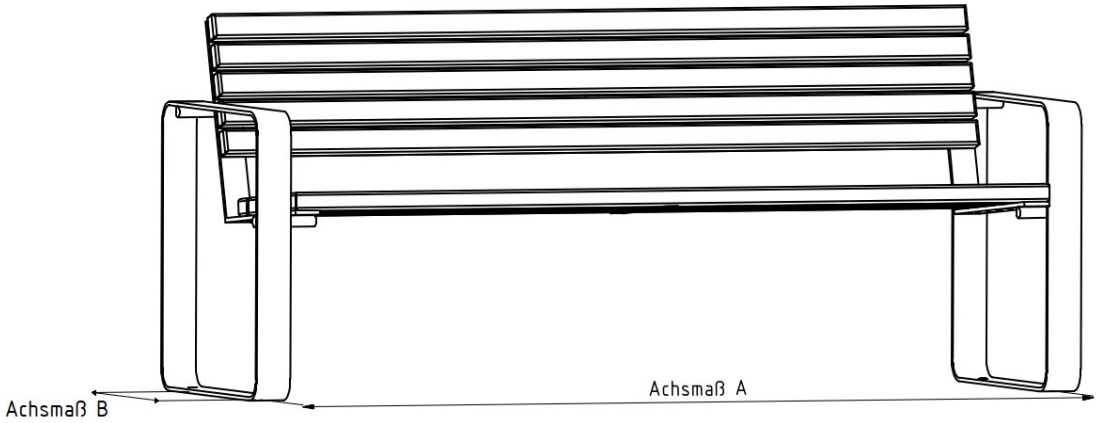

Nordbahn gGmbH
Werkstatt für Menschen mit Behinderung

Glienicker Chaussee 6
16567 Schönfließ

+49 (0)33056 838–0 / –210
info@nordbahn-online.de
nordbahn-online.de