Modell Kiel H

13.02.2024

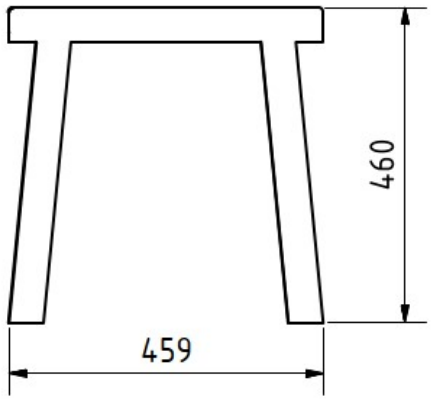

Technische Daten

Gesamtlänge	187 cm
Sitzlänge	180 cm
Ortsbefestigung	4 Spreizanker
Achsmaß A	184cm
Achsmaß B	41 cm
Fundamentgröße	L 55 cm x B 15 cm x T 60 cm

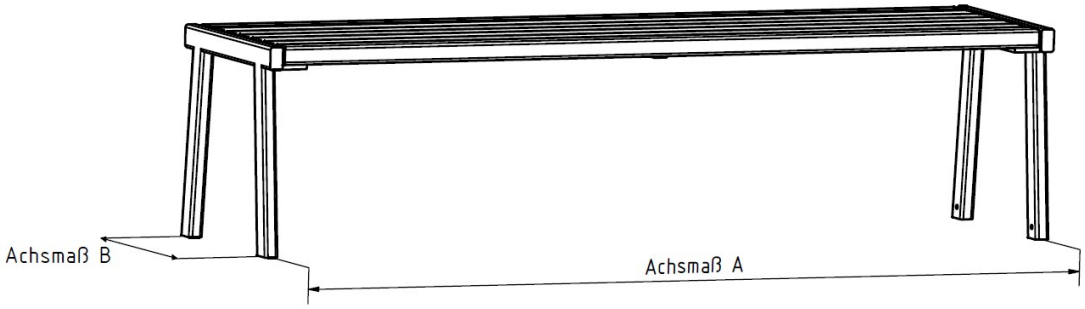

Nordbahn gGmbH
Werkstatt für Menschen mit Behinderung

Glienicker Chaussee 6
16567 Schönfließ

+49 (0)33056 838–0 / –210
info@nordbahn-online.de
nordbahn-online.de