Modell Mannheim H

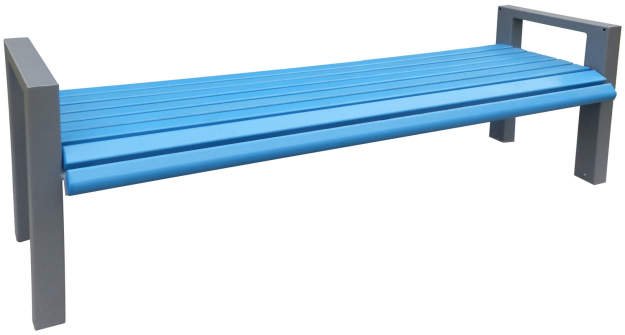

Diese Bank ist ein Blickfang.

Menschen, die mit offenen Augen durch die Stadt wandeln, wird die besonders gut gelungene Verbindung zwischen der eckigen Form der Seitenteile und der gerundeten Kontur der Sitzfläche auffallen.

Die Sitzergonomie ist hervorzuheben. Sie lädt den Nutzer zu einem entspannenden Zurücklehnen ein.

Das Bankgestell besteht aus einer verschweißten Konstruktion aus Rechteckstahlrohr und Flachstahl. Die Stahlteile werden feuerverzinkt und zusätzlich pulverbeschichtet. Einige Banklatten werden stark gerundet oder auch konisch gefräst.

Nordbahn gGmbH
Werkstatt für Menschen mit Behinderung

Glienicker Chaussee 6
16567 Schönfließ

+49 (0)33056 838–0 / –210
info@nordbahn-online.de
nordbahn-online.de

Modell Mannheim H

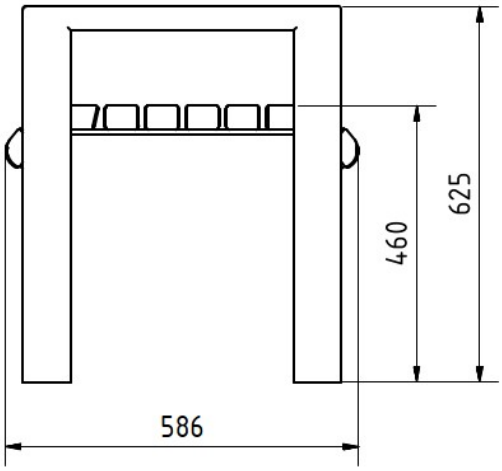

Technische Daten

Gesamtlänge	193 cm
Sitzlänge	180 cm
Gesamthöhe	63 cm
Sitzhöhe	46 cm
Gesamttiefe	63 cm
Ortsbefestigung	4 Spreizanker
Lieferung	montiert
mobil aufstellbar	ja
Gewicht	ca. 50 KG

Nordbahn gGmbH
Werkstatt für Menschen mit Behinderung

Glienicker Chaussee 6
16567 Schönfließ

+49 (0)33056 838–0 / –210
info@nordbahn-online.de
nordbahn-online.de

Modell Mannheim H

Artikelnr.	Modell	Ausführung
72646	Mannheim H LH DOU Öl	Bank ohne Rückenlehne Gestell feuerverzinkt und pulverbeschichtet DB703 NOBA-Leimholz® Douglasie geölt Sitzlänge 180cm
72648	Mannheim H LH DOU lasiert	Bank ohne Rückenlehne Gestell feuerverzinkt und pulverbeschichtet DB703 NOBA-Leimholz® Douglasie lasiert Sitzlänge 180cm
72162	Mannheim H LÄ	Bank ohne Rückenlehne Gestell feuerverzinkt und pulverbeschichtet DB703 europ. Lärche geölt Sitzlänge 180cm
72164	Mannheim H ES	Bank ohne Rückenlehne Gestell feuerverzinkt und pulverbeschichtet DB703 Eschenholz lasiert Sitzlänge 180cm
72166	Mannheim H FSC	Bank ohne Rückenlehne Gestell feuerverzinkt und pulverbeschichtet DB703

Nordbahn gGmbH
Werkstatt für Menschen mit Behinderung

Glienicker Chaussee 6
16567 Schönfließ

+49 (0)33056 838–0 / –210
info@nordbahn-online.de
nordbahn-online.de

Modell Mannheim H

		FSC-Hartholz geölt Sitzlänge 180cm
72168	Mannheim H BAM	Bank ohne Rückenlehne Gestell feuerverzinkt und pulverbeschichtet DB703 FSC-Bambus dunkelbraun lasiert Sitzlänge 200cm
		Gerne passen wir dieses Produkt auch ihren Vorstellungen an

Weitere Produkte

PARKBÄNKE
Modell Mannheim L

SITZGRUPPEN
Modell Ludwigshafen

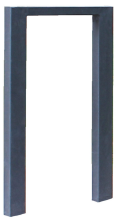

FAHRRADSTÄNDER
Modell Ludwigshafen F

Nordbahn gGmbH
Werkstatt für Menschen mit Behinderung

Glienicker Chaussee 6
16567 Schönfließ

+49 (0)33056 838–0 / –210
info@nordbahn-online.de
nordbahn-online.de