FREIRAUMMÖBEL

Fundamentplan

Modell Oranienburg L

13.02.2024
Seite 1/1

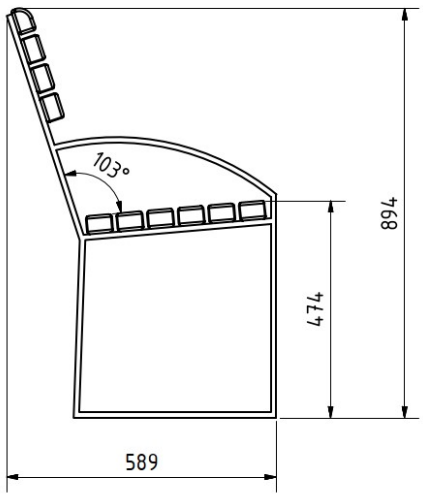

Technische Daten

Gesamtlänge	180 cm
Sitzlänge	164 cm
Ortsbefestigung	4 Edelstahlanker
Achsmaß A	172 cm
Achsmaß B	30 cm
Fundamentgröße	L 45 cm x B 15 cm x T 60 cm

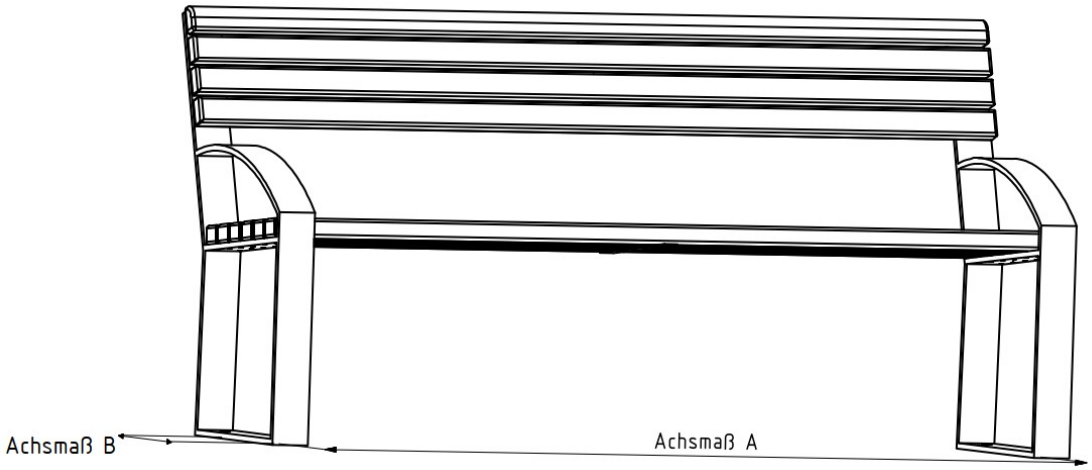

Nordbahn gGmbH
Werkstatt für Menschen mit Behinderung

Glienicker Chaussee 6
16567 Schönfließ

+49 (0)33056 838–0 / –210
info@nordbahn-online.de
nordbahn-online.de