Modell Oranienburg L

Bei dem Modell „Oranienburg“ handelt es sich um eine moderne Bank, die ein leichtes Aussehen besitzt.

Trotzdem ist sie ausreichend dimensioniert, um der Nutzung im öffentlichen Raum Stand zu halten.

Das Bankgestell besteht aus einer verschweißten Konstruktion aus feuerverzinktem und zusätzlich pulverbeschichtetem Flachstahl.

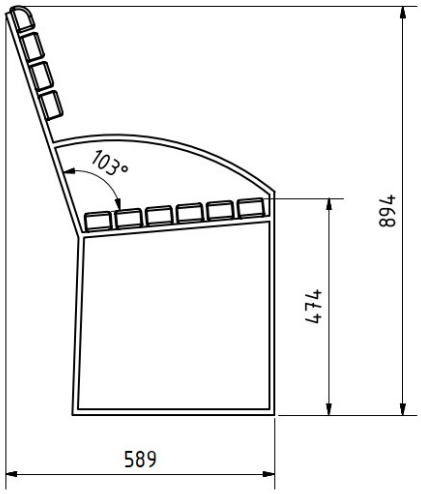

Technische Daten

Gesamtlänge	180 cm
Sitzlänge	164 cm
Gesamthöhe	89 cm
Sitzhöhe	45 cm
Gesamttiefe	59 cm
Ortsbefestigung	4 Edelstahlanker
Lieferung	montiert
mobil aufstellbar	ja
Gewicht	ca. 69 kg

Nordbahn gGmbH
Werkstatt für Menschen mit Behinderung

Glienicker Chaussee 6
16567 Schönfließ

+49 (0)33056 838–0 / –210
info@nordbahn-online.de
nordbahn-online.de

Modell Oranienburg L

Artikelnr.	Modell	Ausführung
72684	Oranienburg L LH DOU Öl	Bank mit Rückenlehne Gestell feuerverzinkt und pulverbeschichtet DB703 NOBA-Leimholz® Douglasie geölt Sitzlänge 180cm
72686	Oranienburg L LH DOU lasiert	Bank mit Rückenlehne Gestell feuerverzinkt und pulverbeschichtet DB703 NOBA-Leimholz® Douglasie lasiert Sitzlänge 180cm
72074	Oranienburg L LÄ	Bank mit Rückenlehne Gestell feuerverzinkt und pulverbeschichtet DB703 europ. Lärche geölt Sitzlänge 180cm
72076	Oranienburg L ES	Bank mit Rückenlehne Gestell feuerverzinkt und pulverbeschichtet DB703 Eschenholz lasiert Sitzlänge 180cm
72078	Oranienburg L FSC	Bank mit Rückenlehne Gestell feuerverzinkt und pulverbeschichtet DB703

Nordbahn gGmbH
Werkstatt für Menschen mit Behinderung

Glienicker Chaussee 6
16567 Schönfließ

+49 (0)33056 838–0 / –210
info@nordbahn-online.de
nordbahn-online.de

Modell Oranienburg L

		FSC-Hartholz geölt Sitzlänge 180cm
72080	Oranienburg L BAM	Bank mit Rückenlehne Gestell feuerverzinkt und pulverbeschichtet DB703 FSC-Bambus dunkelbraun lasiert Sitzlänge 200cm
		Gerne passen wir dieses Produkt auch ihren Vorstellungen an

Weitere Produkte

PARKBÄNKE
Modell Oranienburg H

SITZGRUPPEN
Modell Oranienburg

Nordbahn gGmbH
Werkstatt für Menschen mit Behinderung

Glienicker Chaussee 6
16567 Schönfließ

+49 (0)33056 838–0 / –210
info@nordbahn-online.de
nordbahn-online.de