Modell Sebnitz L

Die Modelle vom Typ Sebnitz zählen zu den Klassikern.

Sie verfügen über eine schlichte Form und sind grundsolide, sodass einem langjährigen Einsatz im öffentlichen Raum nichts im Wege steht.

Die Gestelle bestehen aus einer seewasserbeständigen Aluminiumlegierung und werden zusätzlich pulverbeschichtet.

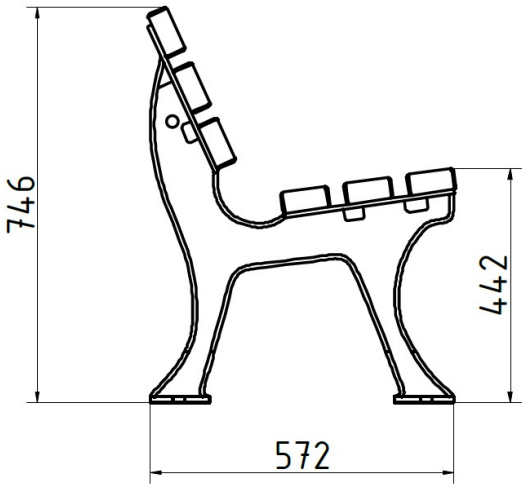

Technische Daten

Sitzlänge	180 cm
Gesamthöhe	80 cm
Sitzhöhe	43 cm
Gesamttiefe	60 cm
Ortsbefestigung	4 Stahlanker M16
Lieferung	montiert
mobil aufstellbar	ja
Gewicht	ca. 42 kg

Nordbahn gGmbH
Werkstatt für Menschen mit Behinderung

Glienicker Chaussee 6
16567 Schönfließ

+49 (0)33056 838–0 / –210
info@nordbahn-online.de
nordbahn-online.de

Modell Sebnitz L

Artikelnr.	Modell	Ausführung
72176	Sebnitz L LÄ	Bank mit Rückenlehne Gestell pulverbeschichtet DB703 europ. Lärche geölt Sitzlänge 180cm
72178	Sebnitz L ES	Bank mit Rückenlehne Gestell pulverbeschichtet DB703 Eschenholz lasiert Sitzlänge 180cm
72180	Sebnitz L FSC	Bank mit Rückenlehne Gestell pulverbeschichtet DB703 FSC-Hartholz geölt Sitzlänge 180cm
72182	Sebnitz L BAM	Bank mit Rückenlehne Gestell pulverbeschichtet DB703 FSC-Bambus dunkelbraun lasiert Sitzlänge 200cm

Gerne passen wir dieses Produkt auch ihren Vorstellungen an

Nordbahn gGmbH
Werkstatt für Menschen mit Behinderung

Glienicker Chaussee 6
16567 Schönfließ

+49 (0)33056 838–0 / –210
info@nordbahn-online.de
nordbahn-online.de

Modell Sebnitz L

Weitere Produkte

PARKBÄNKE
Modell Sebnitz H

SITZGRUPPEN
Modell Sebnitz

Nordbahn gGmbH
Werkstatt für Menschen mit Behinderung

Glienicker Chaussee 6
16567 Schönfließ

+49 (0)33056 838–0 / –210
info@nordbahn-online.de
nordbahn-online.de