Modell Würzburg H

Die Bank Würzburg zeichnet sich durch ihre schlichte Formensprache und Robustheit aus.

Die Sockel bestehen aus Sichtbeton mit gefasten Kanten. Die Belattung wird auf Flachprofile aus Aluminium montiert.

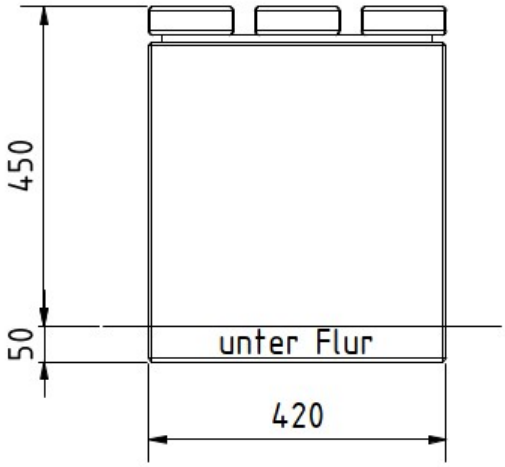

Technische Daten

Sitzlänge	200 cm
Sitzhöhe	45 cm
Gesamttiefe	42 cm
Einbindetiefe	5 cm
Lieferung	teilmontiert
Gewicht	ca. 215 kg

Nordbahn gGmbH
Werkstatt für Menschen mit Behinderung

Glienicker Chaussee 6
16567 Schönfließ

+49 (0)33056 838–0 / –210
info@nordbahn-online.de
nordbahn-online.de

Modell Würzburg H

Artikelnr.	Modell	Ausführung
72321	Würzburg H LÄ	Bank ohne Rückenlehne Sockel Sichtbeton Konsole Alumium europ. Lärche geölt Sitzlänge 200cm
72322	Würzburg H ES	Bank ohne Rückenlehne Sockel Sichtbeton Konsole Alumium Eschenholz lasiert Sitzlänge 200cm
72323	Würzburg H FSC	Bank ohne Rückenlehne Sockel Sichtbeton Konsole Alumium FSC-Hartholz geölt Sitzlänge 200cm
72324	Würzburg H BAM	Bank ohne Rückenlehne Sockel Sichtbeton Konsole Alumium FSC-Bambus dunkelbraun lasiert Sitzlänge 200cm

Nordbahn gGmbH
Werkstatt für Menschen mit Behinderung

Glienicker Chaussee 6
16567 Schönfließ

+49 (0)33056 838–0 / –210
info@nordbahn-online.de
nordbahn-online.de

Modell Würzburg H

Gerne passen wir dieses Produkt auch ihren Vorstellungen an

Weitere Produkte

PARKBÄNKE
Modell Würzburg L

Nordbahn gGmbH
Werkstatt für Menschen mit Behinderung

Glienicker Chaussee 6
16567 Schönfließ

+49 (0)33056 838–0 / –210
info@nordbahn-online.de
nordbahn-online.de