Modell Altenburg L

Eine Bank mit klarer Formensprache bewährt und etabliert.

Das Gestell besteht aus einem gebogenen 48mm Stahlrohr mit angeschweißtem Flachstahl. Alle Stahlteile werden feuerverzinkt und zusätzlich pulverbeschichtet.

Die Ortsbefestigung kann innenliegend unsichtbar mittels Spreizankern erfolgen.

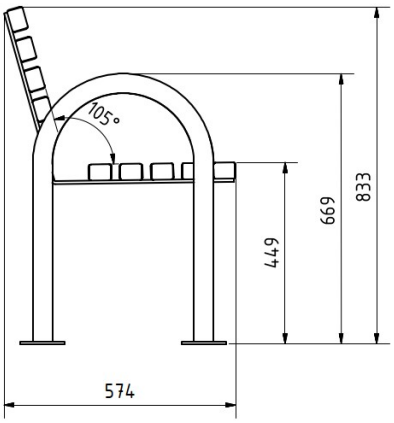

Technische Daten

Gesamtlänge	190 cm
Sitzlänge	180 cm
Gesamthöhe	83 cm
Sitzhöhe	44 cm
Gesamttiefe	58 cm
Befestigungsmaterial	4 Spreizanker
Lieferung	montiert
mobil aufstellbar	ja
Gewicht	ca 50 kg

Nordbahn gGmbH
Werkstatt für Menschen mit Behinderung

Glienicker Chaussee 6
16567 Schönfließ

+49 (0)33056 838–0 / –210
info@nordbahn-online.de
nordbahn-online.de

Modell Altenburg L

Artikelnr.	Modell	Ausführung
72568	Altenburg L LH DOU Öl	Bank mit Rückenlehne Gestell feuerverzinkt und pulverbeschichtet DB703 NOBA-Leimholz® Douglasie geölt Sitzlänge 180cm
72570	Altenburg L LH DOU lasiert	Bank mit Rückenlehne Gestell feuerverzinkt und pulverbeschichtet DB703 NOBA-Leimholz® Douglasie lasiert Sitzlänge 180cm
72014	Altenburg L LÄ	Bank mit Rückenlehne Gestell feuerverzinkt und pulverbeschichtet DB703 europ. Lärche geölt Sitzlänge 180cm
72016	Altenburg L ES	Bank mit Rückenlehne Gestell feuerverzinkt und pulverbeschichtet DB703 Eschenholz lasiert Sitzlänge 180cm
72018	Altenburg L FSC	Bank mit Rückenlehne Gestell feuerverzinkt und pulverbeschichtet DB703

Nordbahn gGmbH
Werkstatt für Menschen mit Behinderung

Glienicker Chaussee 6
16567 Schönfließ

+49 (0)33056 838–0 / –210
info@nordbahn-online.de
nordbahn-online.de

Modell Altenburg L

		FSC-Hartholz geölt Sitzlänge 180cm
72020	Altenburg L BAM	Bank mit Rückenlehne Gestell feuerverzinkt und pulverbeschichtet DB703 FSC-Bambus dunkelbraun lasiert Sitzlänge 200cm
		Gerne passen wir dieses Produkt auch ihren Vorstellungen an

Weitere Produkte

PARKBÄNKE
Modell Altenburg H

Nordbahn gGmbH
Werkstatt für Menschen mit Behinderung

Glienicker Chaussee 6
16567 Schönfließ

+49 (0)33056 838–0 / –210
info@nordbahn-online.de
nordbahn-online.de